Professionelle Lösungen für explosionsgefährdete Bereiche

Meistern Sie Ihre individuellen Anforderungen ganz einfach mit dem ID7sx - eigensicher, eichfähig, robust und modular nachrüstbar.
Die komfortablen Software-Pacs des Applikationsterminals passen Ihre Systemlösung optimal den Herausforderungen des rauhen Industriealltags an. Serielle Schnittstellen sorgen dabei stets für einen reibungslosen Datenfluss.
Eine Vielzahl von unterschiedlichen Wägebrückentypen mit Traglasten bis 12 Tonnen und einer eichfähigen Ablesbarkeit von bis zu 1 Gramm ermöglichen leistungsstarke Konfigurationen für den explosionsgefährdeten Bereich der Zonen 1 und 21.
METTLER TOLEDO Technologie sorgt somit für höchste Sicherheit und Präzision in Ihrem Produktionsprozess.

Ex

FM APPROVED

METTLER TOLEDO

Hart im Nehmen und so empfindlich beim Wägen und Messen.

- Entspricht der Richtlinie 94/9/EG für explosionsgefährdete Bereiche
- Top-Leistung durch flexible und applikationsspezifische Software-Pacs
- Hinterleuchtetes und grafikfähiges LC-Display für optimale Bedienerführung
- Modular erweiterbar – wächst mit den Anforderungen
- Steckt mit Schutzart IP65/66 härteste Arbeitsbedingungen problemlos weg

Sehen und gesehen werden – schnell und unmissverständlich klar zeigt Ihnen das hinterleuchtete LC-Display das Ergebnis des Wägevorgangs an. Durch die maximale Ziffernhöhe von 25 mm sind Ihre Resultate kaum übersehbar. Geschützt durch kratzfestes Sicherheitsglas, bleibt Ihnen der Durchblick für Jahre erhalten.

Applikationen leicht gemacht
Jede Wägeaufgabe hat ihre Besonderheiten und benötigt spezielles Wissen. Gönnen Sie sich hier die profitable Hilfe mit applikationsspezifischen Software-Pacs.

Starke Funktionen
Die allgemeinen Wägefunktionen sind nur der selbstverständliche Anfang. Zusätzlich eingebaute Funktionen wie Auto-Tara, Festwertspeicher, Testfunktion, DeltaTrac, Datum/Uhrzeit oder Produkt-Identifikationsdaten erleichtern und perfektionieren Ihnen Ihre Wägeaufgabe – selbst wenn Sie mit 3 Waagen im Verbund arbeiten sollten.

1 Gehäuseform – viele Einsatzmöglichkeiten
Das funktionale Design ermöglicht durch die optimale Gehäuseform den vielseitigen Einsatz des Wägeterminals als Tisch-, Wand- oder Einbaugerät. Mit der Schutzart IP66 (Strahlwasser) ist das Edelstahlgehäuse in jeder Anwendung einfach und gründlich zu reinigen.

Ganz schön leicht zu bedienen
Die robuste Folientastatur mit glatter Oberfläche und dennoch fühlbarer Quittierung der Eingabe erfüllt durch die klare Strukturierung der Funktionen alle Wünsche in Richtung Bedienungsfreundlichkeit.

Schnittstellen für sichere Verbindungen
Über die in der Grundausstattung schon vorhandene Datenschnittstelle und dem Netzteil PSU/…Ex kommuniziert das ID7sx zuverlässig mit Peripheriegeräten im sicheren Bereich.
Seine Dialogfähigkeit zeigt sich auch in der Nachrüstbarkeit von max. 2 zusätzlichen Datenschnittstellen für die Anbindung von z.B. ex-tauglichen Barcode-Lesegeräten.
Darüber hinaus stellt das ID7sx seine Flexibilität durch die einfache Einbaumöglichkeit einer I/O-Schnittstelle oder einer Memory-Card unter Beweis.

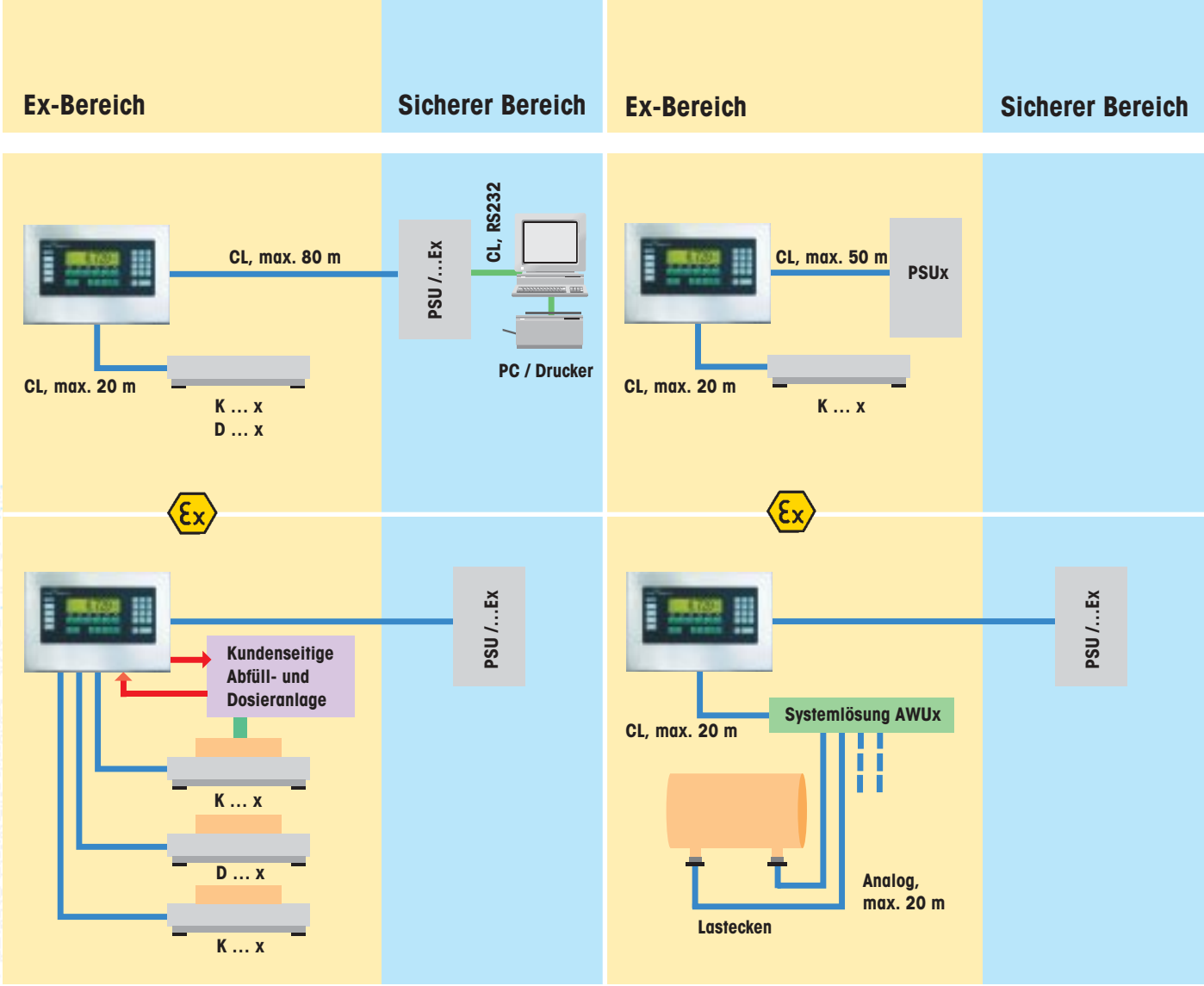

Anschluss an die Waage nach Mass

Tisch- und Bockwaagen
Wägebereiche von 3 kg/0,1 g bis 300 kg/20 g Eichfähig Klasse II und III mit einer Auflösung bis zu 32000 Eichwerten oder 3 x 3000e Multi-Intervall.

Palettenwaagen
Wägebereiche von 600 kg/ 100 g bis 3000 kg/500 g Eichfähig Klasse III mit einer Auflösung von 6000 Eichwerten.

Niederplattformwaagen
Wägebereiche von 300 kg/ 50 g bis 1500 kg/500 g Eichfähig Klasse III mit einer Auflösung von 6000 Eichwerten.
Durchfahrhöhe 35 mm.

Bodenwaagen
Wägebereiche von 300 kg/ 20 g bis 12t/2 kg. Eichfähig Klasse II und III mit einer Auflösung von bis zu 7500 Eichwerten oder 3 x 3000e Multi-Intervall.

Bodenwaagen mit klappbarer Lastplatte
Wägebereiche von 1500 kg/ 200 g bis 3000 kg/500 g. Eichfähig Klasse III mit einer max. Auflösung von 7500 Eichwerten oder 3 x 3000e Multi-Intervall.

Flexible Behälterkonstruktionen mit Lastzellen und Systemlösung AWUx

Ringmount™ weigh modules

Hermetisch dicht und extrem flexibel. Die Wägezellen RWM2x und 0970 RingWeigh-Modules sind aus Edelstahl gefertigt und somit bestens für den Einsatz in nassen, korrosionsträchtigen Umgebungen geeignet.

Die breite Produktpalette bietet vielfältige Lösungen für Tank-, Silowägungen oder Spezialwaagen. In Verbindung mit der Systemlösung AWUx und dem ID7sx erzielen sie im rauhen Industriealltag stets genaueste Resultate.

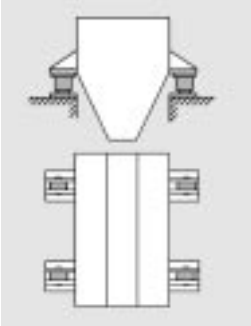

Einbaubeispiel für liegenden Tank/Behälter, mit 4 Lastecken

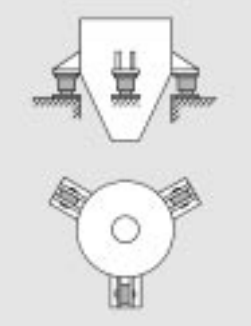

Einbaubeispiel für Wägebehälter runde Bauform mit 3 Pratzen

Technische Daten Applikationsterminal ID7sx

Gehäuse/Umgebungsbedingungen

Tisch- und Wandgerät

Bauform	Pultgehäuse

Einbaugerät

Bauform	Pultgehäuse zum Einbau in Frontplatte
Material	komplett Chromnickelstahl DIN X5 CrNi1810
Schutzart	IP65/66: staubdicht und Strahlwasser geschützt
Zündschutzart:	
– CENELEC	II 2G EEx ib IIC T4 -10°C < Ta < +40°C II 2D IP65 T55°C
– FM	Class I, II, III DIV 1 Group: A, B, C, D, E, F, G
Eichzulassung	D93-09-108
Zul. Umgebungs-temperatur	0 ... 40 °C bei Eichklasse II, –10 ... +40 °C bei Eichklasse III

Abmessungen aller Gehäusetypen des ID7sx siehe Mass-skizzen.

Anzeige und Bedienung

Display

Anzeigegrösse	Displayfeld 132 x 39 mm, 240 x 64 Pixel
Technologie	Hinterleuchtetes, grafikfähiges LC-Display
Anzeigedaten	Wägedaten, Identifikationsdaten, Klartext-Informationen, grafische Informationen, Beschriftung der Funktionstasten F1..F6.
Ziffernhöhe	Max. 25 mm
Anzeige-abdeckung	Kratzfestes, gehärtetes Sicherheitglas

Tastatur

Technologie	Druckpunkt-Folientastatur mit spürbarem Tastenhub, akustische Quittierung
Oberfläche	Widerstandsfähiges Polyester, mit griffge-rechter, erhabener Tastenprägung.
Beschriftung/ Tastendesign	Kratzfeste Text/Symbolbeschriftung, wichtige Tasten vergrössert.
Tastenfunktionen	• 4 Tasten A..D für Identifikationsdaten • 6 Funktionstasten F1..F6, mit Funktions-wechsel- und Infotaste • 4 Waagenfunktionstasten • Numerischer Eingabeblock
Alphanumerische Eingabe	Mit Tasten F1..F6, Auswahl bedienergeführt

Grundfunktionen

Wägefunktionen

Taraausgleich	Per Tastendruck, subtraktiv
Auto-Tara	Automatisches Tarieren, abschaltbar
Taravorgabe	• Über Tastatur oder Interface • 999 Tara-Festwertspeicher für oft benützte Tarawerte
Taraverrechnung	Taraaddition, Taramultiplikation, Zwischentara
Bruttoum-schaltung	Anzeige von Brutto auf Tastendruck
Nullstellung	Automatisch oder manuell
Einheitenum-schaltung	Per Tastendruck umschaltbar auf folgende Gewichtseinheiten: kg, g, lb, oz, ozt, dwt
Dynamisches Wägen	Für unruhige Wägegüter, z.B. Tierwägung, Zykluszeit und automatischer Abdruck wählbar
Stillstands-kontrolle	Einstellbar in 4 Stufen, mit Bewegungsindikator
Wägeprozess-adapter	Passt die Waage an den Wägevorgang an, wählbar in 3 Stufen
Vibrationsadapter	Dämpft den Einfluss von Vibrationen, wählbar in 3 Stufen
Testtaste	• Anzeige des Identcodes (Eichplombe) • Bei K…x-Wägebrücken Überprüfung der Messgenauigkeit (interne Autokalibrierung)
Kontrollmode	Anzeige des Gewichtswertes mit erhöhter Auflösung
Schaltpunkte	4 unabhängige, frei definierbare Schaltpunkte für Base-, FormXP- und Data-ID7sx (nur in Verbindung mit 8 I/O-ID7sx-Interface)

Waagenanschlüsse

Standard	1 IDNet-Anschluss
Erweiterung	Erweiterbar auf max. 3 Waagenanschlüsse (Zubehör)
Waagentypen	MMRx-Wägebrücken D…x / K…x Lastecken mit Systemlösung AWUx

Anzeigefunktionen

Einschalttext	20-stelliger Text, frei konfigurierbar
Taraindikator	NET leuchtet bei gespeichertem Taragewicht
DeltaTrac	Analoge Anzeige dynamischer Messwerte, mit optischen Marken für Sollwert und Plus/Minus-Toleranzen. 999 DeltaTrac-Festwertspeicher
Datum/Uhrzeit	12- oder 24-Stunden-Anzeige, automatische Kalenderfunktion, Europa- oder USA-Format
Info-Funktionen	Rückrufmöglichkeit aller aktuellen Wägedaten, Speicher- und Identifikationsdaten
Sprache	Alle Texte für Anzeige und Datenausgabe in mehreren Sprachen wählbar

Identifikationsdaten

Anzahl/Stellen	4 alphanumerische Werte, max. 30-stellig
Eingabe	Über Folientastatur oder Interface
Benennung	Tasten A..D mit variablem Beschriftungsfeld
Fixtexte	999 Festwertspeicher für oft gebrauchte Text- und Identifikationsdaten, 20-stellig

Applikations-Pacs siehe Zubehör

Schnittstellen

Serieller Schnittstellen-Anschluss C1

Typ	CL (Standard)
Betriebsart	Dialog- oder Print-Mode zur Kommunikation mit Peripheriegeräten im sicheren Bereich

Serielle Schnittstellen-Anschlüsse C2-C3

Typen	CL oder RS232 (Zubehör)
Betriebsart	Anschlussmöglichkeit von dialogfähigen Geräten im explosionsgefährdeten Bereich
Erweiterung	max. 2

I/O-Schnittstelle

Typ	Diskrete I/O-Schnittstelle mit 8 Eingängen/ 8 Ausgängen (Zubehör)
Betriebsart	Direkte oder indirekte (über Schaltverstärker) Ansteuerung von Tastern, Schaltern oder SPS-Steuerungen im sicheren Bereich
Anzahl	max. 1

Speichermodul

Typ	Nichtflüchtiger Massenspeicher, 12 MB Flash (Zubehör)
Betriebsart	Sicherung von Konfigurationsdaten und eichtechnisch relevanten Datensätzen (Alibi-Funktion)
Anzahl	max. 1

Allgemeine Daten

Zulassungen und Normen

EU-Konformität	CE-Kennzeichnung mit Konformitätserklärung
Eichzulassung	EU-Richtlinie 90/384/EWG; EN 45 501; OIML R76
Elektromagn. Verträglichkeit	EU-Richtlinie 93/68/EWG; EN 50 081-1; EN 50 082-2; EN 61 000-6-2
Ex-Zulassung	EU-Richtlinie 94/9/EG; EN 50 014; EN 50 020; EN 50 281-1
IP-Schutzart	EN 60 529

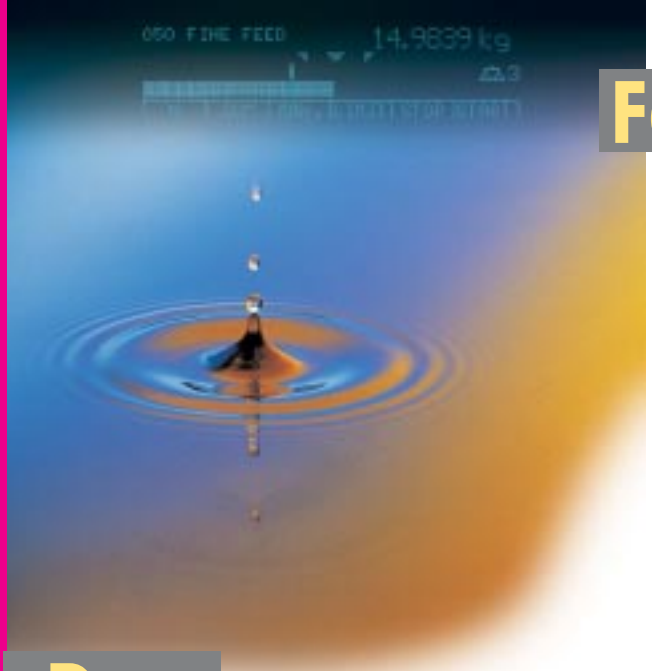

FormXP

ID7sx-FormXP steigert die Effizienz Ihrer Arbeit.
Rezepturen können schnell, einfach aber auch sicher verwaltet und "in Szene gesetzt" werden! ID7sx-FormXP – die einfache Verbindung zur Wägelösung nach Mass! Ob Sie in rauher Industrieumgebung oder etwa im Labor arbeiten, die Rezeptursoftware FormXP eignet sich stets für den individuellen Einsatz. Dafür sorgt die Anschlussmöglichkeit einer Vielzahl von METTLER TOLEDO Waagen mit unterschiedlichen Ablesbarkeiten und Wägebereichen.

Rezeptieren mit hinterlegten Rezepturen
Ob Sie eine Rezeptur in einen Behälter einwägen, jede einzelne Komponente in einen separaten Behälter abfüllen oder etwa eine Anzahl von Batches erstellen – bei der FormXP-Software sind applikations- und branchenspezifische Eigenschaften bereits berücksichtigt.

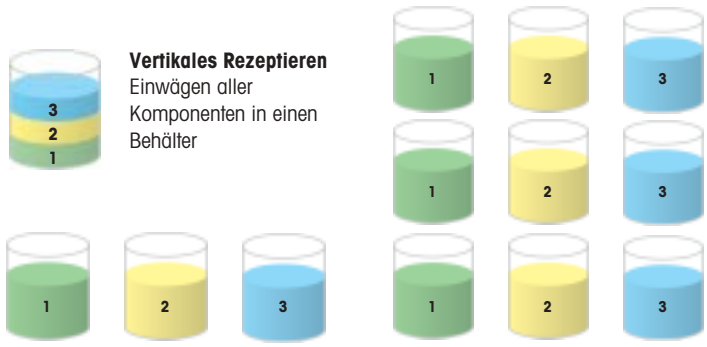

Vertikales Rezeptieren
Einwägen aller Komponenten in einen Behälter

Horizontales Rezeptieren
Einwägen von Komponenten in jeweils einen Behälter

Batch-Rezeptieren
Mehrfaches Einwägen von Komponenten in jeweils einen Behälter

Problemloses Verknüpfen der Vorgänge
Von der Erfassung der Rohstoffe bis zur Bearbeitung von Rezepturen – FormXP sorgt für die leichte und übersichtliche Bedienerführung. Umfangreiche Datenbanken, die miteinander verknüpft sind, bieten zudem die Möglichkeit, Informationen wie Arbeitsanweisungen, Mengen- und Toleranzangaben beim Rezepturvorgang.

Einfache Verwaltung Ihrer Daten
Mit der PC-Software "FormtoolXP" editieren Sie leicht Nachrichten-, Komponenten- und Rezepturdaten. Der Zugriff erfolgt vom PC in direkter Verbindung mit dem ID7sx - einfach per Mausklick.

Dos

Zielgewicht erreicht, schnell und präzise.
Automatisch und selbstlernend sorgt ID7sx-Dos für zuverlässig sicheres Dosieren in der Industrie. Jeder Bedingung anpassbare Filter und die Trennung von Gewichtserfassung und -auswertung sorgen für zusätzlich für höchsten Komfort.

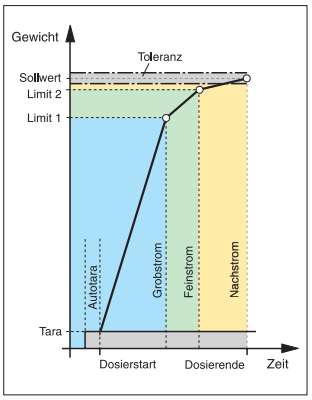

■ Lernmode
Dabei genügt die Angabe des gewünschten Zielgewichtes, die Abschaltpunkte werden dann vom ID7sx-Dos selbst ermittelt. Schon die erste Dosierung stimmt genau, Zeit- und Materialverluste werden somit vermieden.

■ Vollautomatisches Dosieren
Steigen Sie um vom «Handbetrieb» zum vollautomatischen Dosiersystem mit ID7sx-Dos: einfach Grob- und Feinstromventil an das 8 I/O-ID7sx-Interface anschliessen – los gehts.

■ Sichere Abfüllung
Mit Hilfe der Dosierüberwachung kontrolliert das ID7sx-Dos ständig den Materialfluss. Viele weitere Funktionen wie Nachstromkorrektur, Korrekturschwelle, Quittierung usw. sorgen für die Sicherheit und Zuverlässigkeit eines vom ID7sx-Dos kontrollierten Dosiersystems.

■ Anpassung an Dosieraufgaben
Zuschaltbare Funktionen wie Waagenumschaltung, Restmengen- und Füllmengenkontrolle, Materialausgleich oder manuelle Korrektur decken auch Ihren Sonderfall ab.

Data

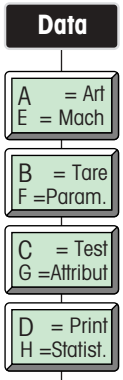

Aufwand klein, Nutzen gross...
Komfortable Bedienerführung ermöglicht die computergestützte Steuerung von mehreren Wägeplätzen gleichzeitig – und das alles ohne grossen Programmieraufwand Ihrerseits.

Industrielle Datenverarbeitung leicht gemacht.
Zuverlässig präzise Daten sind das A und O jedes modernen Industrieprozesses, der effizient und profitabel ablaufen soll. Das Terminal ID7sx mit der Applikations-Software ID7sx-Data registriert und protokolliert zusammen mit Ihrem Host-Rechner die gewünschten, relevanten Daten.

Technische Daten Netzteile

Modell	PSU/…Ex	PSUx/230 V	PSUx/120 V
Netzanschluss	100 - 240 V AC, 50/60 Hz	230 V AC, 50 Hz	120 V AC, 60 Hz
IP-Schutzart	IP65	IP65	IP65
Temperaturbereich	-10°C … + 40°C	-10°C … + 40°C	-10°C … + 40°C
Zündschutzart			
– CENELEC	II (2) G, D [EEx ib] IIC	II 2 G, D EEx em [ib] IIC T4	–
– FM	AIS Class I, II, III DIV 1 Group A-G	–	Class I, II, III DIV 1 Group A-G
– CSA	–	–	Class I, II, III DIV 1 Group A-G
Kabel für Netzanschluss (m)	2,4 (M16 x 1,5)	1,9 (M16 x 1,5)	– (1/2′ NPT)
Kabel zu Viper Ex (m)	10, max. 50	5, max. 50	5, max. 50
Abmessungen [L x B x H] (mm)	426 x 268 x 117	278 x 120 x 85	266 x 120 x 85
Scale Slots	3, max. Belegung: 3	–	–
Interface Slots	3, max. Belegung: 3	–	–

Mass-Skizzen (Abmessungen in mm)

ID7sx-Tischgerät

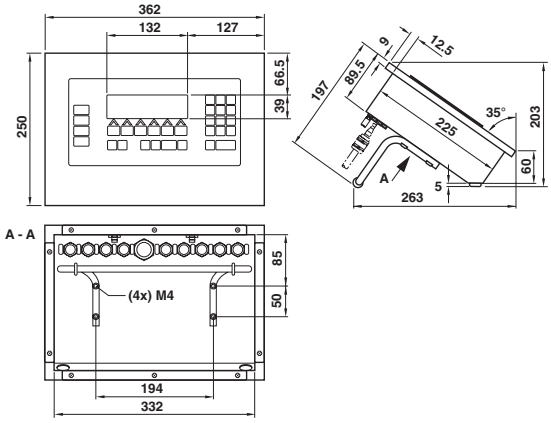

ID7sx-Wandgerät

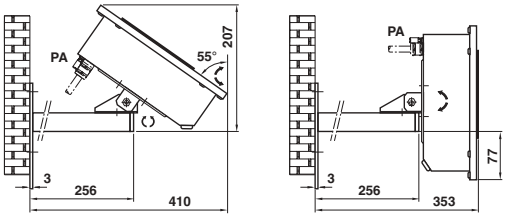

ID7sx-Einbaugerät

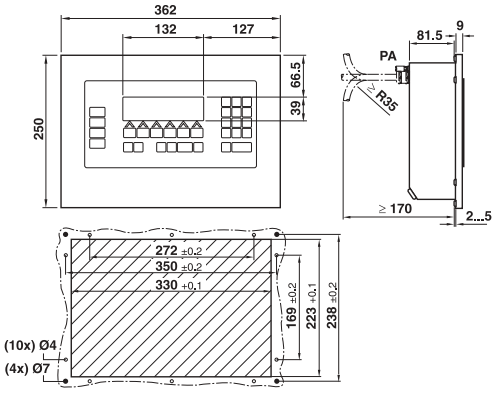

Netzteil PSU/…Ex

PSUx/230 V PSUx/120 V

Zubehör Applikationsterminal ID7sx

		Bestell-Nr.
Waagenanschlüsse		
IDNet-ID7sx	Waagenanschluss für IDNet-Waagen	22 008 443
Serielle Interfaces		
CL20mA-ID7sx	CL20mA-Interface	22 008 444
RS232-ID7sx	RS232-Interface	22 008 445
Digitale I/O-Interfaces		
8 I/O-ID7sx	8 Input / 8 Output Interface	22 008 446

Speichermodul
Memory-ID7sx 22 008 447
Speicher für ca. 700 000 eichtechnisch relevante Datensätze. Ersetzt bei eichpflichtigen Anwendungen den Alibidrucker.

Wandkonsole
zur Befestigung des Applikationsterminals an der Wand. Komplett mit Befestigungsschrauben.
– Rostfreie Ausführung 00 504 130

Bodenstativ
zur freien Aufstellung des Applikationsterminals. Inkl. Befestigungsmaterial zur Verschraubung auf dem Fussboden.
– Rostfreie Ausführung 00 504 132

Stativsockel
zur beweglichen Aufstellung des Bodenstativs.
– Rostfreie Ausführung 00 503 701

Bockstativ
zur Befestigung des Applikationsterminals auf dem Wägebock für KB- und KCC-Wägebrücken.
– Rostfreie Ausführung 00 504 128

Verkauf und Service:

Konformität
Qualitäts-Zertifikate
Weltweiter Service